131-0200-1810
OTOMATİK KAPI SÜRGÜSÜ (YÖNSÜZ)

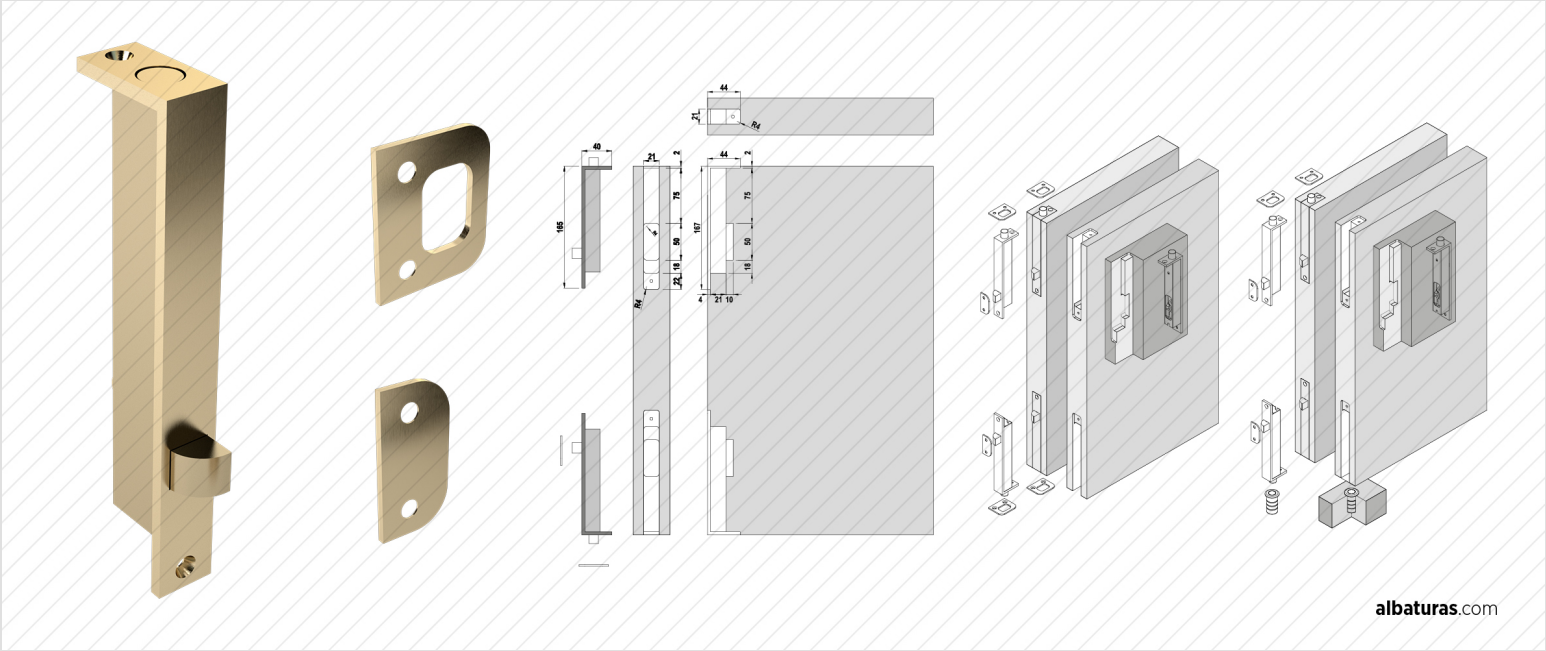

Ahşap kapı panelleri için tasarlanmıştır. Mekanizma gövdesi zamak malzemeden üretilmiştir.

Detaylı montaj ölçüleri Teknik Şemada sunulmuştur.

Çift Kapı uygulamalarında pasif kanadın otomatik kitlenmesi için üretilmiştir.

Alın ve karşılık 304 Paslanmaz Çelik malzemeden üretilmiştir.

Opsiyonel yaylı Yer Soketi mevcuttur.

Albatur 131-0200 Otomatik Kapı Sürgüsü